形名			室内機	室外機
			AC-22UFT	AU-22UFTY
性能	冷房能力 (kW)		2.2 (0.5～2.8)	
	暖房能力 (kW)		2.5 (0.5～3.7)	
	暖房低温能力 (kW)		2.7	
	風量 (m^3/min)	冷房/暖房	14.0 / 14.0	30.0 / 26.0
	騒音 (dB)	冷房/暖房	62 / 63	59 / 60
電気特性	電源 (V)		単相 100	
	消費電力 (W)	冷房	500 (150～900)	
		暖房	600 (140～1300)	
	運転電流 (A)	冷房	5.8	
		暖房	6.9	
	運転力率 (%)	冷房	86	
		暖房	87	
	消費電力量 (kWh)	期間合計	717	
		冷房期間	208	
		暖房期間	509	
	始動電流 (A)		6.9	
	圧縮機出力 (W)		シングル　550	
	送風機出力 (W)		15	35
送風機構	ファン形式		クロスフローファン	プロペラファン
	風向調節		上下(自動）・左右(手動)	
換気の有無			無	
タイマー			電子式24時間タイマー	
電源コードの長さ (m)			1.1（左出し）・1.8（右出し）	
ドレン口			ドレンホース付 (本体でしろ 0.45m) 左右取換可 先端形状：Φ18mm及びΦ16mmホース用	
冷凍サイクル	蒸発形態		膨張弁	
	四方弁　通電方式/ｺｲﾙ種類		通電時暖房 / 連続通電型(AC)	
	補助パイプ長さ (cm)		細管43　太管36 (補助パイプ曲げRから先端まで)	
	配管太さ (mm)	細管	φ6.35 (2分)	
		太管	φ9.52 (3分)	
	配管接続		フレア	
	冷媒種類		R32	
	冷媒量 (g)		550	
	設計圧力 (MPa) ゲージ圧力		4.15	
製品質量 (kg)			9	24
ユニット間配線			3心 (VVFケーブル Φ2.0mm)	
使用コンセント			ⓤ 125V - 15A	
使用ブレーカー			2P, 110V, 20A	
認証マーク			JQA JQ10885	
テレコン端子			JEM-A対応	
無線LAN			非対応	
最大配管長さ			20m 20g/m(配管長15mを超える場合左記冷媒量追加)	
室内・外ユニット間の許容高低差			10m	
その他　事項			—	
付属品			保証書、取扱説明書、工事説明書、据付板、ネジ一式、室外ユニット用ドレン口、リモコン、単4形乾電池（2本）、工事補助説明書、リモコンホルダー、配管チラシ、不織布、断熱シート	

形名			室内機	室外機
			AC-25UFT	AU-25UFTY
性能	冷房能力 (kW)		2.5 (0.5～3.0)	
	暖房能力 (kW)		2.8 (0.5～4.1)	
	暖房低温能力 (kW)		3.0	
	風量 (m^3/min)	冷房/暖房	14.0 / 14.5	30.0 / 27.0
	騒音 (dB)	冷房/暖房	62 / 63	61 / 60
電気特性	電源 (V)		単相 100	
	消費電力 (W)	冷房	640 (150～950)	
		暖房	660 (140～1310)	
	運転電流 (A)	冷房	7.5	
		暖房	7.6	
	運転力率 (%)	冷房	85	
		暖房	87	
	消費電力量 (kWh)	期間合計	815	
		冷房期間	230	
		暖房期間	585	
	始動電流 (A)		7.6	
	圧縮機出力 (W)		シングル　574	
	送風機出力 (W)		15	35
送風機構	ファン形式		クロスフローファン	プロペラファン
	風向調節		上下(自動）・左右(手動)	
換気の有無			無	
タイマー			電子式24時間タイマー	
電源コードの長さ (m)			1.1（左出し）・1.8（右出し）	
ドレン口			ドレンホース付 (本体でしろ 0.45m) 左右取換可 先端形状：Φ18mm及びΦ16mmホース用	
冷凍サイクル	蒸発形態		膨張弁	
	四方弁　通電方式/ｺｲﾙ種類		通電時暖房 / 連続通電型(AC)	
	補助パイプ長さ (cm)		細管43　太管36 (補助パイプ曲げRから先端まで)	
	配管太さ (mm)	細管	φ6.35 (2分)	
		太管	φ9.52 (3分)	
	配管接続		フレア	
	冷媒種類		R32	
	冷媒量 (g)		550	
	設計圧力 (MPa) ゲージ圧力		4.15	
製品質量 (kg)			9	25
ユニット間配線			3心 (VVFケーブル Φ2.0mm)	
使用コンセント			⏚ 125V - 15A	
使用ブレーカー			2P, 110V, 20A	
認証マーク			JQA JQ10885	
テレコン端子			JEM-A対応	
無線LAN			非対応	
最大配管長さ			20m 20g/m(配管長15mを超える場合左記冷媒量追加)	
室内・外ユニット間の許容高低差			10m	
その他　事項			—	
付属品			保証書、取扱説明書、工事説明書、据付板、ネジ一式、室外ユニット用ドレン口、リモコン、単4形乾電池（2本）、工事補助説明書、リモコンホルダー、配管チラシ、不織布、断熱シート	

形名			室内機	室外機
			AC-28UFT	AU-28UFTY
性能	冷房能力 (kW)		2.8 (0.5～3.5)	
	暖房能力 (kW)		3.6 (0.5～4.4)	
	暖房低温能力 (kW)		3.2	
	風量 (m^3/min)	冷房/暖房	14.0 / 14.5	29.0 / 27.0
	騒音 (dB)	冷房/暖房	63 / 64	61 / 61
電気特性	電源 (V)		単相 100	
	消費電力 (W)	冷房	730 (150～1200)	
		暖房	940 (140～1450)	
	運転電流 (A)	冷房	9.0	
		暖房	11.2	
	運転力率 (%)	冷房	81	
		暖房	84	
	消費電力量 (kWh)	期間合計	913	
		冷房期間	269	
		暖房期間	644	
	始動電流 (A)		11.2	
	圧縮機出力 (W)		シングル　574	
	送風機出力 (W)		15	35
送風機構	ファン形式		クロスフローファン	プロペラファン
	風向調節		上下(自動）・左右(手動)	
換気の有無			無	
タイマー			電子式24時間タイマー	
電源コードの長さ (m)			1.1（左出し）・1.8（右出し）	
ドレン口			ドレンホース付 (本体でしろ 0.45m) 左右取換可 先端形状：Φ18mm及びΦ16mmホース用	
冷凍サイクル	蒸発形態		膨張弁	
	四方弁　通電方式/ｺｲﾙ種類		通電時暖房 / 連続通電型(AC)	
	補助パイプ長さ (cm)		細管43　太管36 (補助パイプ曲げRから先端まで)	
	配管太さ (mm)	細管	φ6.35 (2分)	
		太管	φ9.52 (3分)	
	配管接続		フレア	
	冷媒種類		R32	
	冷媒量 (g)		650	
	設計圧力 (MPa) ゲージ圧力		4.15	
製品質量 (kg)			9	27
ユニット間配線			3心 (VVFケーブル Φ2.0mm)	
使用コンセント			⏦ 125V - 15A	
使用ブレーカー			2P, 110V, 20A	
認証マーク			JQA JQ10885	
テレコン端子			JEM-A対応	
無線LAN			非対応	
最大配管長さ			20m 20g/m(配管長15mを超える場合左記冷媒量追加)	
室内・外ユニット間の許容高低差			10m	
その他　事項			—	
付属品			保証書、取扱説明書、工事説明書、据付板、ネジ一式、室外ユニット用ドレン口、リモコン、単4形乾電池（2本）、工事補助説明書、リモコンホルダー、配管チラシ、不織布、断熱シート	

形名			室内機	室外機
			AC-36UFT	AU-36UFTY
性能	冷房能力 (kW)		3.6 (0.5～3.8)	
	暖房能力 (kW)		4.2 (0.5～4.8)	
	暖房低温能力 (kW)		3.5	
	風量 (m^3/min)	冷房/暖房	14.0 / 14.5	29.0 / 29.0
	騒音 (dB)	冷房/暖房	63 / 64	63 / 64
電気特性	電源 (V)		単相 100	
	消費電力 (W)	冷房	1180 (150～1350)	
		暖房	1150 (140～1650)	
	運転電流 (A)	冷房	13.9	
		暖房	13.4	
	運転力率 (%)	冷房	85	
		暖房	86	
	消費電力量 (kWh)	期間合計	1390	
		冷房期間	409	
		暖房期間	981	
	始動電流 (A)		13.9	
	圧縮機出力 (W)		シングル　677	
	送風機出力 (W)		15	35
送風機構	ファン形式		クロスフローファン	プロペラファン
	風向調節		上下(自動）・左右(手動)	
換気の有無			無	
タイマー			電子式24時間タイマー	
電源コードの長さ (m)			0.75（左出し）・1.4（右出し）	
ドレン口			ドレンホース付 (本体でしろ 0.45m) 左右取換可 先端形状：Φ18mm及びΦ16mmホース用	
冷凍サイクル	蒸発形態		膨張弁	
	四方弁　通電方式/ｺｲﾙ種類		通電時暖房 / 連続通電型(AC)	
	補助パイプ長さ (cm)		細管43　太管36 (補助パイプ曲げRから先端まで)	
	配管太さ (mm)	細管	φ6.35 (2分)	
		太管	φ9.52 (3分)	
	配管接続		フレア	
	冷媒種類		R32	
	冷媒量 (g)		700	
	設計圧力 (MPa) ゲージ圧力		4.15	
製品質量 (kg)			9	27
ユニット間配線			3心 (VVFケーブル Φ2.0mm)	
使用コンセント			㊦ 125V - 20A	
使用ブレーカー			2P, 110V, 20A	
認証マーク			JQA JQ10885	
テレコン端子			JEM-A対応	
無線LAN			非対応	
最大配管長さ			20m 20g/m(配管長15mを超える場合左記冷媒量追加)	
室内・外ユニット間の許容高低差			10m	
その他　事項			—	
付属品			保証書、取扱説明書、工事説明書、据付板、ネジ一式、室外ユニット用ドレン口、リモコン、単4形乾電池（2本）、工事補助説明書、リモコンホルダー、配管チラシ、不織布、断熱シート	

形名			室内機	室外機
			AC-40UFT2	AU-40UFTY
性能	冷房能力 (kW)		4.0 (0.8～4.9)	
	暖房能力 (kW)		5.0 (0.8～6.6)	
	暖房低温能力 (kW)		4.8	
	風量 (m^3/min)	冷房/暖房	14.5 / 15.5	35.0 / 36.0
	騒音 (dB)	冷房/暖房	65 / 66	65 / 65
電気特性	電源 (V)		単相 200	
	消費電力 (W)	冷房	1100 (180～1500)	
		暖房	1320 (180～2260)	
	運転電流 (A)	冷房	5.8	
		暖房	6.9	
	運転力率 (%)	冷房	95	
		暖房	96	
	消費電力量 (kWh)	期間合計	1544	
		冷房期間	438	
		暖房期間	1106	
	始動電流 (A)		6.9	
	圧縮機出力 (W)		シングル　953	
	送風機出力 (W)		15	30
送風機構	ファン形式		クロスフローファン	プロペラファン
	風向調節		上下(自動）・左右(手動)	
換気の有無			無	
タイマー			電子式24時間タイマー	
電源コードの長さ (m)			1.1（左出し）・1.8（右出し）	
ドレン口			ドレンホース付 (本体でしろ 0.45m) 左右取換可 先端形状：Φ18mm及びΦ16mmホース用	
冷凍サイクル	蒸発形態		膨張弁	
	四方弁　通電方式/ｺｲﾙ種類		通電時暖房 / 連続通電型(AC)	
	補助パイプ長さ (cm)		細管43　太管36 (補助パイプ曲げRから先端まで)	
	配管太さ (mm)	細管	φ6.35 (2分)	
		太管	φ9.52 (3分)	
	配管接続		フレア	
	冷媒種類		R32	
	冷媒量 (g)		850	
	設計圧力 (MPa) ゲージ圧力		4.15	
製品質量 (kg)			10	30
ユニット間配線			3心 (VVFケーブル Φ2.0mm)	
使用コンセント			250V - 15A	
使用ブレーカー			2P, 220V, 20A	
認証マーク			JET	
テレコン端子			JEM-A対応	
無線LAN			非対応	
最大配管長さ			20m 20g/m(配管長15mを超える場合左記冷媒量追加)	
室内・外ユニット間の許容高低差			10m	
その他　事項			—	
付属品			保証書、取扱説明書、工事説明書、据付板、ネジ一式、室外ユニット用ドレン口、リモコン、単4形乾電池（2本）、工事補助説明書、リモコンホルダー、配管チラシ、不織布、断熱シート	

形名			室内機	室外機
			AC-56UFT2	AU-56UFTY
性能	冷房能力 (kW)		5.6 (0.9～5.9)	
	暖房能力 (kW)		6.7 (1.1～7.6)	
	暖房低温能力 (kW)		5.5	
	風量 (m^3/min)	冷房/暖房	15.0 / 16.5	45.0 / 45.0
	騒音 (dB)	冷房/暖房	65 / 66	70 / 71
電気特性	電源 (V)		単相 200	
	消費電力 (W)	冷房	1950 (250～2300)	
		暖房	1950 (250～2940)	
	運転電流 (A)	冷房	9.8	
		暖房	9.8	
	運転力率 (%)	冷房	99	
		暖房	99	
	消費電力量 (kWh)	期間合計	2118	
		冷房期間	648	
		暖房期間	1470	
	始動電流 (A)		9.8	
	圧縮機出力 (W)		ツイン　1150	
	送風機出力 (W)		15	85
送風機構	ファン形式		クロスフローファン	プロペラファン
	風向調節		上下(自動）・左右(手動)	
換気の有無			無	
タイマー			電子式24時間タイマー	
電源コードの長さ (m)			1.1（左出し）・1.8（右出し）	
ドレン口			ドレンホース付 (本体でしろ 0.45m) 左右取換可 先端形状：Φ18mm及びΦ16mmホース用	
冷凍サイクル	蒸発形態		膨張弁	
	四方弁　通電方式/ｺｲﾙ種類		通電時暖房 / 連続通電型(AC)	
	補助パイプ長さ (cm)		細管43　太管36 (補助パイプ曲げRから先端まで)	
	配管太さ (mm)	細管	φ6.35 (2分)	
		太管	φ9.52 (3分)	
	配管接続		フレア	
	冷媒種類		R32	
	冷媒量 (g)		1100	
	設計圧力 (MPa) ゲージ圧力		4.15	
製品質量 (kg)			10	36
ユニット間配線			3心 (VVFケーブル Φ2.0mm)	
使用コンセント			☹ 250V - 15A	
使用ブレーカー			2P, 220V, 20A	
認証マーク			JQA JQ10885	
テレコン端子			JEM-A対応	
無線LAN			非対応	
最大配管長さ			20m 20g/m(配管長15mを超える場合左記冷媒量追加)	
室内・外ユニット間の許容高低差			10m	
その他　事項			—	
付属品			保証書、取扱説明書、工事説明書、据付板、ネジ一式、室外ユニット用ドレン口、リモコン、単4形乾電池（2本）、工事補助説明書、リモコンホルダー、配管チラシ、不織布、断熱シート	

[2] 製品寸法図

1）室内機寸法図

（単位：mm）

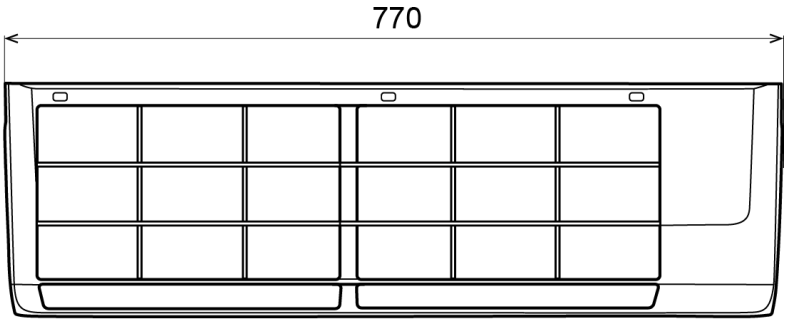

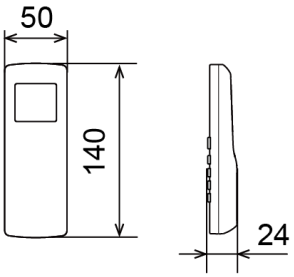

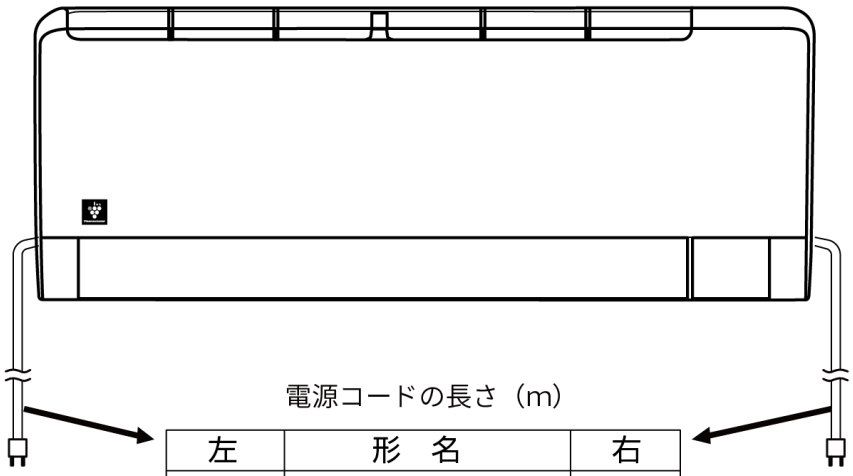

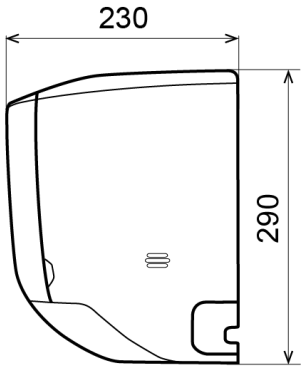

電源コードの長さ（m）

左	形　名	右
1.1	AC-22/25/28UFT	1.8
0.75	AC-36UFT	1.4
1.1	AC-40/56UFT2	1.8

2) 室外機寸法図(AU-22/25/28/36UFTY)

(単位：mm)

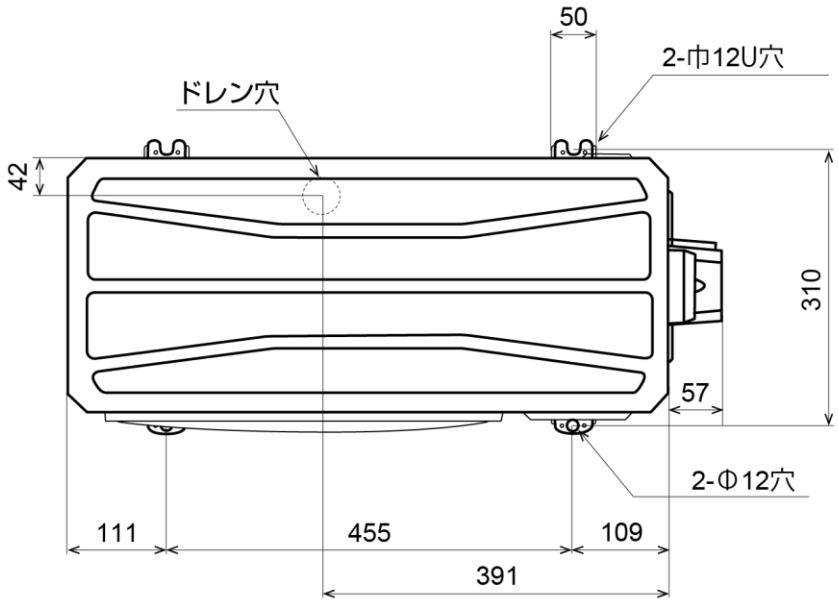

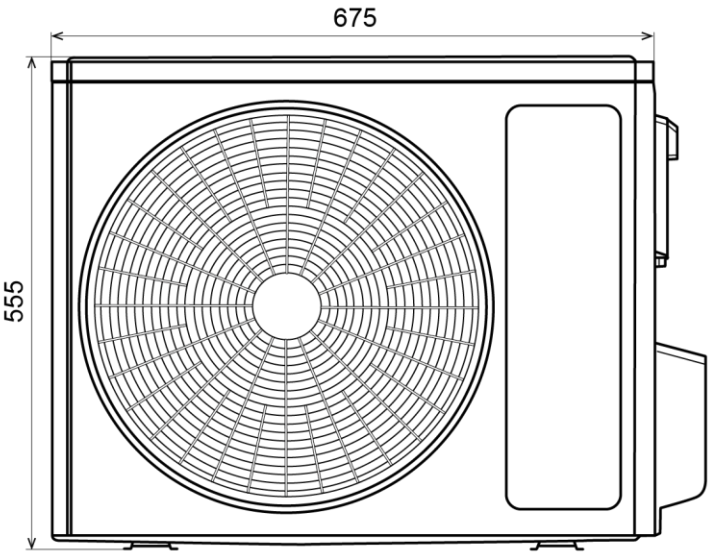

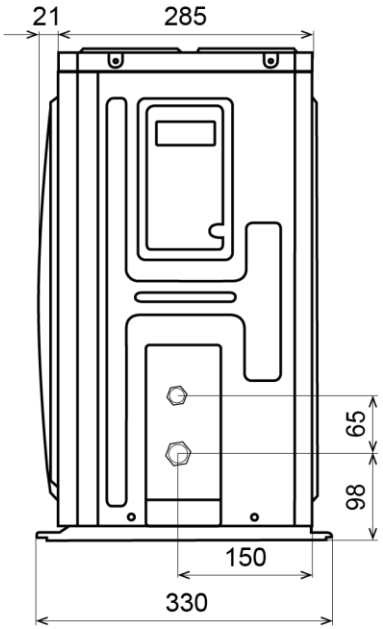

3) 室外機寸法図(AU-40UFTY)

(単位：mm)

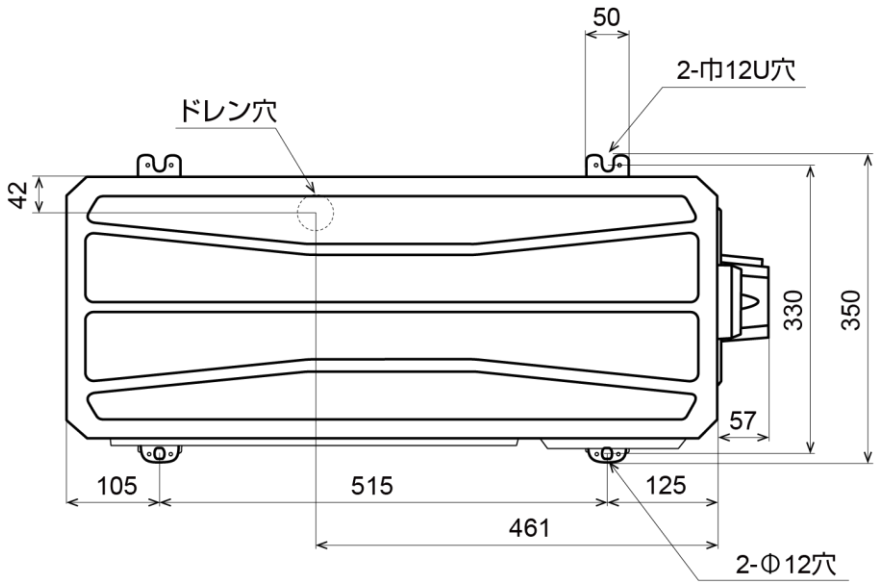

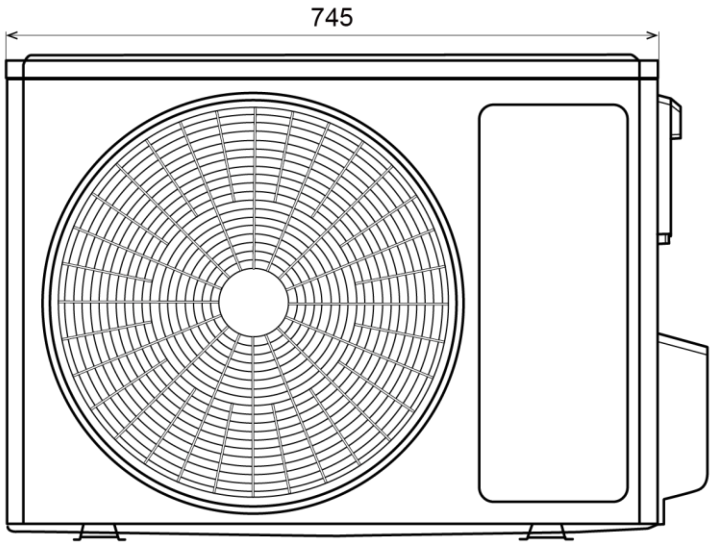

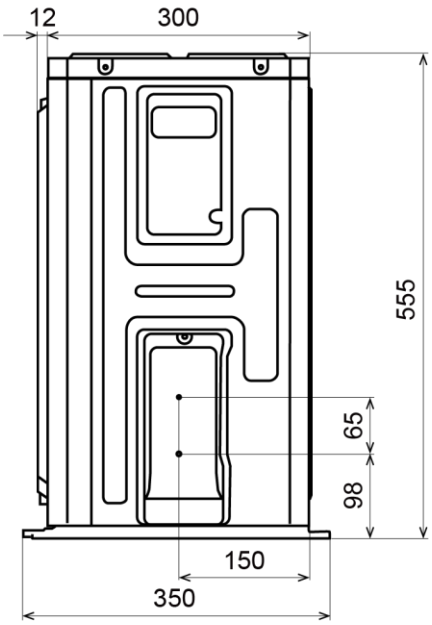

4）室外機寸法図(AU-56UFTY)

(単位：mm)

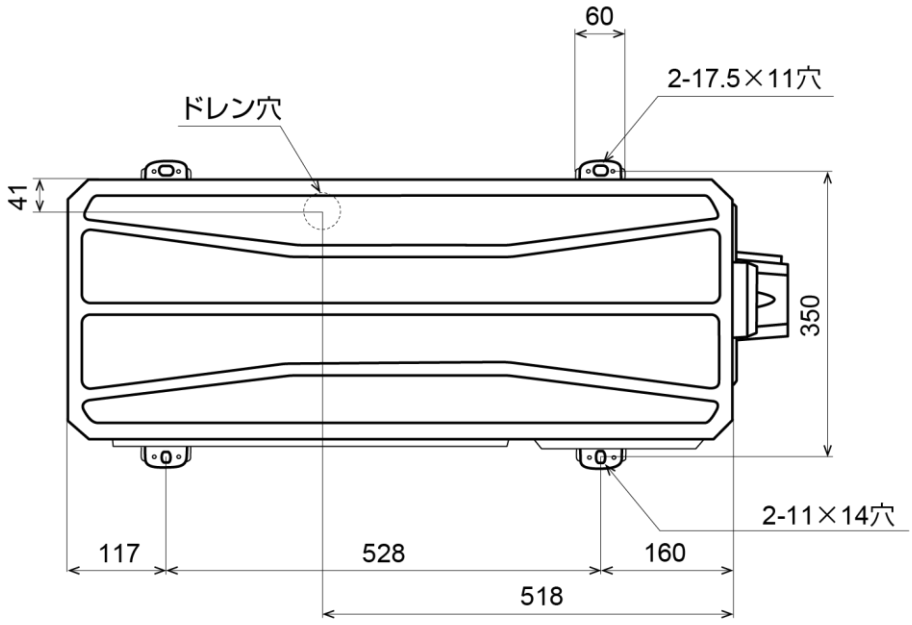

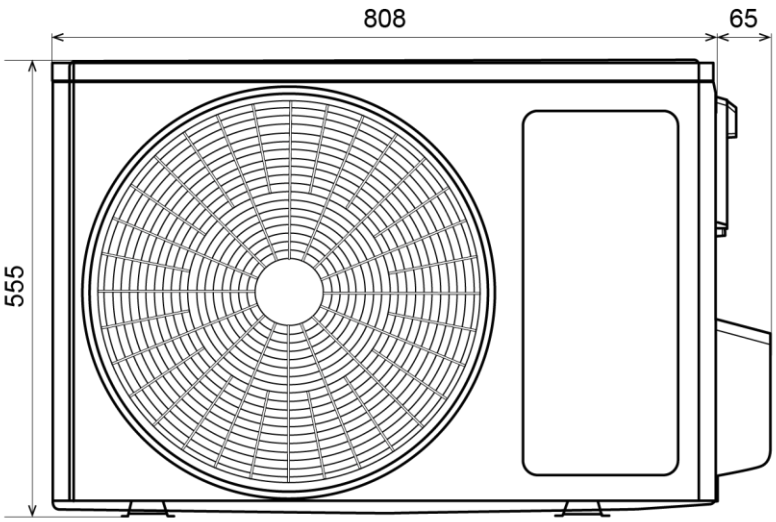

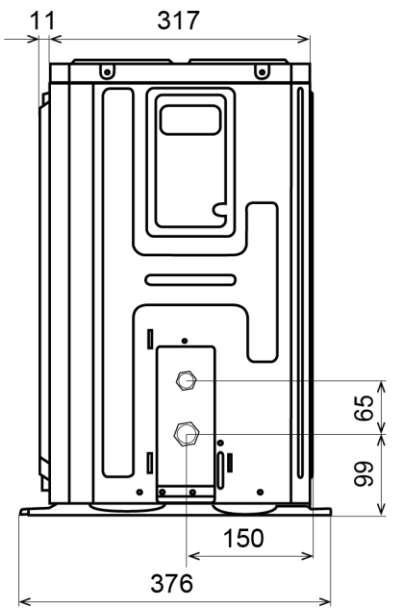

5）取付寸法図

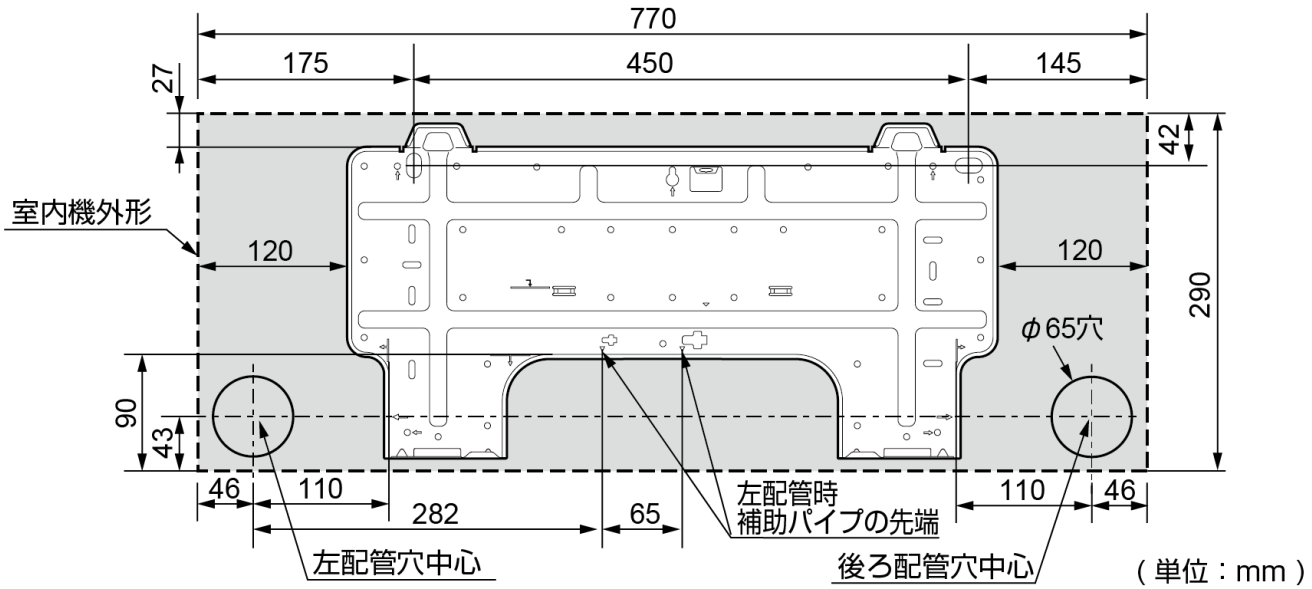

下記寸法の穴をあけてください。

貫通穴径	φ65mm 以上