1) AC-22TFT ー AU-22TFTY

形名			室内機	室外機
			AC-22TFT	AU-22TFTY
性能	冷房能力（kW）		2.2 (0.5～2.8)	
	暖房能力（kW）		2.5 (0.5～3.7)	
	暖房低温能力（kW）		2.7	
	風量 (m3/min)	冷房/暖房	13.8 / 13.8	29.2 / 25.3
	騒音 (dB)	冷房/暖房	62 / 63	59 / 60
電気特性	電源（V）		単相 100	
	消費電力 (W)	冷房	500 (150～900)	
		暖房	600 (140～1300)	
	運転電流 (A)	冷房	5.8	
		暖房	6.9	
	運転力率 (%)	冷房	86	
		暖房	87	
	消費電力量 (kWh)	期間合計	717	
		冷房期間	211	
		暖房期間	506	
	始動電流（A）		6.9	
	圧縮機出力（W）		シングル　574	
	送風機出力（W）		15	35
送風機構	ファン形式		クロスフローファン	プロペラファン
	風向調節		上下(自動)　・　左右(手動)	
換気の有無			無	
タイマー			電子式 24 時間タイマー	
電源コードの長さ（m）			1.1（左出し）　・　1.8（右出し）	
ドレン口			ドレンホース付（本体でしろ 0.45m）左右取換可 先端形状：Φ18mm 及び Φ16mm ホース用	
冷凍サイクル	蒸発形態		膨張弁	
	補助パイプ長さ（cm）		細管 43　太管 36 (補助パイプ曲げ R から先端まで)	
	配管太さ（mm）	細管	φ6.35 (2 分)	
		太管	φ9.52 (3 分)	
	配管接続		フレア	
	冷媒種類		R32	
	冷媒量（g）		550	
	設計圧力（MPa）ゲージ圧力		4.15	
製品質量（kg）			9	25
ユニット間配線			3 心（VVF ケーブル Φ2.0mm）	
使用コンセント			ⓛⓛ 125V - 15A	
使用ブレーカー			2P, 110V, 20A	
認証マーク			JQA	
テレコン端子			JEM-A 対応	
無線 LAN			非対応	
最大配管長さ			20m 20g/m(配管長 15m を超える場合左記冷媒量追加)	
室内・外ユニット間の許容高低差			10m	
その他 事項			ー	
付属品			保証書、取扱説明書、工事説明書、据付板、ネジ一式、室外ユニット用ドレン口、リモコン、単 4 形乾電池 (2 本)、工事補助説明書、リモコンホルダー、フレアナット (φ6.35)、フレアナット (φ9.52)、配管チラシ、不織布、断熱シール	

2) AC-25TFT ー AU-25TFTY

形名			室内機	室外機
			AC-25TFT	AU-25TFTY
性能	**冷房能力（kW）**		2.5 (0.5～3.0)	
	暖房能力（kW）		2.8 (0.5～4.1)	
	暖房低温能力（kW）		3.0	
	風量 (m3/min)	冷房/暖房	13.8 / 14.3	30.8 / 26.3
	騒音（dB）	冷房/暖房	62 / 63	61 / 60
電気特性	**電源（V）**		単相 100	
	消費電力 (W)	冷房	640 (150～950)	
		暖房	660 (140～1310)	
	運転電流 (A)	冷房	7.5	
		暖房	7.6	
	運転力率 (%)	冷房	85	
		暖房	87	
	消費電力量 (kWh)	期間合計	815	
		冷房期間	244	
		暖房期間	571	
	始動電流（A）		7.6	
	圧縮機出力（W）		シングル　574	
	送風機出力（W）		15	35
送風機構	**ファン形式**		クロスフローファン	プロペラファン
	風向調節		上下(自動)　・　左右(手動)	
換気の有無			無	
タイマー			電子式 24 時間タイマー	
電源コードの長さ（m）			1.1（左出し）　・　1.8（右出し）	
ドレン口			ドレンホース付（本体でしろ 0.45m）左右取換可 先端形状：Φ18mm 及び Φ16mm ホース用	
冷凍サイクル	**蒸発形態**		膨張弁	
	補助パイプ長さ（cm）		細管 43　太管 36 (補助パイプ曲げ R から先端まで)	
	配管太さ（mm）	細管	φ6.35 (2 分)	
		太管	φ9.52 (3 分)	
	配管接続		フレア	
	冷媒種類		R32	
	冷媒量（g）		550	
	設計圧力（MPa）ゲージ圧力		4.15	
製品質量（kg）			9	25
ユニット間配線			3 心（VVF ケーブル Φ2.0mm）	
使用コンセント			⏚ 125V - 15A	
使用ブレーカー			2P, 110V, 20A	
認証マーク			JQA	
テレコン端子			JEM-A 対応	
無線 LAN			非対応	
最大配管長さ			20m 20g/m(配管長 15m を超える場合左記冷媒量追加)	
室内・外ユニット間の許容高低差			10m	
その他 事項			―	
付属品			保証書、取扱説明書、工事説明書、据付板、ネジ一式、室外ユニット用ドレン口、リモコン、単 4 形乾電池（2 本）、工事補助説明書、リモコンホルダー、フレアナット（φ6.35）、フレアナット（φ9.52）、配管チラシ、不織布、断熱シール	

3) AC-28TFT ー AU-28TFTY

形名			室内機	室外機
			AC-28TFT	AU-28TFTY
性能	**冷房能力（kW）**		2.8 (0.5～3.5)	
	暖房能力（kW）		3.6 (0.5～4.4)	
	暖房低温能力（kW）		3.2	
	風量 (m3/min)	冷房/暖房	13.8 / 14.3	30.7 / 29.0
	騒音 (dB)	冷房/暖房	63 / 64	61 / 61
電気特性	**電源（V）**		単相 100	
	消費電力 (W)	冷房	730 (150～1200)	
		暖房	940 (140～1450)	
	運転電流 (A)	冷房	9.0	
		暖房	11.2	
	運転力率 (%)	冷房	81	
		暖房	84	
	消費電力量 (kWh)	期間合計	913	
		冷房期間	278	
		暖房期間	635	
	始動電流（A）		11.2	
	圧縮機出力（W）		シングル　574	
	送風機出力（W）		15	35
送風機構	**ファン形式**		クロスフローファン	プロペラファン
	風向調節		上下(自動)　・　左右(手動)	
換気の有無			無	
タイマー			電子式 24 時間タイマー	
電源コードの長さ（m）			1.1（左出し）　・　1.8（右出し）	
ドレン口			ドレンホース付（本体でしろ 0.45m）左右取換可 先端形状：Φ18mm 及び Φ16mm ホース用	
冷凍サイクル	**蒸発形態**		膨張弁	
	補助パイプ長さ（cm）		細管 43　太管 36 (補助パイプ曲げ R から先端まで)	
	配管太さ（mm）	細管	φ6.35 (2 分)	
		太管	φ9.52 (3 分)	
	配管接続		フレア	
	冷媒種類		R32	
	冷媒量（g）		650	
	設計圧力（MPa）ゲージ圧力		4.15	
製品質量（kg）			9	27
ユニット間配線			3 心 (VVF ケーブル Φ2.0mm)	
使用コンセント			⓫　125V - 15A	
使用ブレーカー			2P, 110V, 20A	
認証マーク			JQA	
テレコン端子			JEM-A 対応	
無線 LAN			非対応	
最大配管長さ			20m 20g/m(配管長 15m を超える場合左記冷媒量追加)	
室内・外ユニット間の許容高低差			10m	
その他 事項			―	
付属品			保証書、取扱説明書、工事説明書、据付板、ネジ一式、室外ユニット用ドレン口、リモコン、単 4 形乾電池 (2 本)、工事補助説明書、リモコンホルダー、フレアナット (φ6.35)、フレアナット (φ9.52)、配管チラシ、不織布、断熱シール	

4) AC-36TFT ー AU-36TFTY

形名			室内機	室外機
			AC-36TFT	AU-36TFTY
性能	冷房能力（kW）		3.6 (0.5～3.8)	
	暖房能力（kW）		4.2 (0.5～4.8)	
	暖房低温能力（kW）		3.5	
	風量 (m3/min)	冷房/暖房	13.8 / 14.3	30.7 / 32.3
	騒音（dB）	冷房/暖房	63 / 64	63 / 64
電気特性	電源（V）		単相 100	
	消費電力 (W)	冷房	1120 (150～1350)	
		暖房	1140 (140～1680)	
	運転電流 (A)	冷房	13.1	
		暖房	13.1	
	運転力率 (%)	冷房	85	
		暖房	87	
	消費電力量 (kWh)	期間合計	1390	
		冷房期間	409	
		暖房期間	981	
	始動電流（A）		13.1	
	圧縮機出力（W）		シングル　680	
	送風機出力（W）		15	30
送風機構	ファン形式		クロスフローファン	プロペラファン
	風向調節		上下(自動）　・　左右(手動）	
換気の有無			無	
タイマー			電子式 24 時間タイマー	
電源コードの長さ（m）			0.75（左出し）　・　1.4（右出し）	
ドレン口			ドレンホース付（本体でしろ 0.45m）左右取換可 先端形状：Φ18mm 及び Φ16mm ホース用	
冷凍サイクル	蒸発形態		膨張弁	
	補助パイプ長さ（cm）		細管 43　太管 36 (補助パイプ曲げ R から先端まで)	
	配管太さ（mm）	細管	φ6.35 (2 分)	
		太管	φ9.52 (3 分)	
	配管接続		フレア	
	冷媒種類		R32	
	冷媒量（g）		700	
	設計圧力（MPa）ゲージ圧力		4.15	
製品質量（kg）			9	29
ユニット間配線			3 心（VVF ケーブル Φ2.0mm）	
使用コンセント			⏚ 125V - 20A	
使用ブレーカー			2P, 110V, 20A	
認証マーク			JET	
テレコン端子			JEM-A 対応	
無線 LAN			非対応	
最大配管長さ			20m 20g/m(配管長 15m を超える場合左記冷媒量追加)	
室内・外ユニット間の許容高低差			10m	
その他 事項			ー	
付属品			保証書、取扱説明書、工事説明書、据付板、ネジ一式、室外ユニット用ドレン口、リモコン、単 4 形乾電池（2 本）、工事補助説明書、リモコンホルダー、フレアナット（φ6.35)、フレアナット（φ9.52)、配管チラシ、不織布、断熱シール	

5) AC-40TFT2 ー AU-40TFTY

形名			室内機	室外機
			AC-40TFT2	AU-40TFTY
性能	冷房能力（kW）		4.0 (0.8～4.9)	
	暖房能力（kW）		5.0 (0.8～6.6)	
	暖房低温能力（kW）		4.8	
	風量 (m3/min)	冷房/暖房	14.3 / 15.8	37.6 / 40.7
	騒音 (dB)	冷房/暖房	65 / 66	65 / 65
電気特性	電源（V）		単相 200	
	消費電力 (W)	冷房	1100 (180～1500)	
		暖房	1320 (180～2260)	
	運転電流 (A)	冷房	5.8	
		暖房	6.9	
	運転力率 (%)	冷房	95	
		暖房	96	
	消費電力量 (kWh)	期間合計	1544	
		冷房期間	446	
		暖房期間	1098	
	始動電流（A）		6.9	
	圧縮機出力（W）		シングル　953	
	送風機出力（W）		15	30
送風機構	ファン形式		クロスフローファン	プロペラファン
	風向調節		上下(自動)　・　左右(手動)	
換気の有無			無	
タイマー			電子式 24 時間タイマー	
電源コードの長さ（m）			1.1（左出し）　・　1.8（右出し）	
ドレン口			ドレンホース付（本体でしろ 0.45m）左右取換可 先端形状：Φ18mm 及び Φ16mm ホース用	
冷凍サイクル	蒸発形態		膨張弁	
	補助パイプ長さ（cm）		細管 43　太管 36 (補助パイプ曲げ R から先端まで)	
	配管太さ（mm）	細管	φ6.35 (2 分)	
		太管	φ9.52 (3 分)	
	配管接続		フレア	
	冷媒種類		R32	
	冷媒量（g）		850	
	設計圧力（MPa）ゲージ圧力		4.15	
製品質量（kg）			10	30
ユニット間配線			3 心 (VVF ケーブル Φ2.0mm)	
使用コンセント			㊀ 250V - 15A	
使用ブレーカー			2P, 220V, 20A	
認証マーク			JET	
テレコン端子			JEM-A 対応	
無線 LAN			非対応	
最大配管長さ			20m 20g/m(配管長 15m を超える場合左記冷媒量追加)	
室内・外ユニット間の許容高低差			10m	
その他 事項			―	
付属品			保証書、取扱説明書、工事説明書、据付板、ネジ一式、室外ユニット用ドレン口、リモコン、単 4 形乾電池 (2 本)、工事補助説明書、リモコンホルダー、フレアナット (φ6.35)、フレアナット (φ9.52)、配管チラシ、不織布、断熱シール	

6) AC-56TFT2 ー AU-56TFTY

形名			室内機	室外機
			AC-56TFT2	AU-56TFTY
性能	**冷房能力（kW）**		5.6 (0.9～5.9)	
	暖房能力（kW）		6.7 (1.1～7.6)	
	暖房低温能力（kW）		5.5	
	風量 (m3/min)	冷房/暖房	14.3 / 15.8	37.6 / 40.7
	騒音（dB）	冷房/暖房	65 / 66	70 / 71
電気特性	**電源（V）**		単相 200	
	消費電力 (W)	冷房	1950 (250～2300)	
		暖房	1950 (250～2940)	
	運転電流 (A)	冷房	9.8	
		暖房	9.8	
	運転力率 (%)	冷房	99	
		暖房	99	
	消費電力量 (kWh)	期間合計	2118	
		冷房期間	648	
		暖房期間	1470	
	始動電流（A）		9.8	
	圧縮機出力（W）		ツイン　1150	
	送風機出力（W）		15	30
送風機構	**ファン形式**		クロスフローファン	プロペラファン
	風向調節		上下(自動)　・　左右(手動)	
換気の有無			無	
タイマー			電子式 24 時間タイマー	
電源コードの長さ（m）			1.1（左出し）　・　1.8（右出し）	
ドレン口			ドレンホース付（本体でしろ 0.45m）左右取換可 先端形状：Φ18mm 及び Φ16mm ホース用	
冷凍サイクル	**蒸発形態**		膨張弁	
	補助パイプ長さ（cm）		細管 43　太管 36 (補助パイプ曲げ R から先端まで)	
	配管太さ（mm）	細管	φ6.35 (2 分)	
		太管	φ9.52 (3 分)	
	配管接続		フレア	
	冷媒種類		R32	
	冷媒量（g）		1100	
	設計圧力（MPa）ゲージ圧力		4.15	
製品質量（kg）			10	36
ユニット間配線			3 心 (VVF ケーブル Φ2.0mm)	
使用コンセント			㊀ 250V - 15A	
使用ブレーカー			2P, 220V, 20A	
認証マーク			JQA	
テレコン端子			JEM-A 対応	
無線 LAN			非対応	
最大配管長さ			20m 20g/m(配管長 15m を超える場合左記冷媒量追加)	
室内・外ユニット間の許容高低差			10m	
その他 事項			―	
付属品			保証書、取扱説明書、工事説明書、据付板、ネジ一式、室外ユニット用ドレン口、リモコン、単 4 形乾電池 (2 本)、工事補助説明書、リモコンホルダー、フレアナット (φ6.35)、フレアナット (φ9.52)、配管チラシ、不織布、断熱シール	

7）室内機寸法図

（単位：㎜）

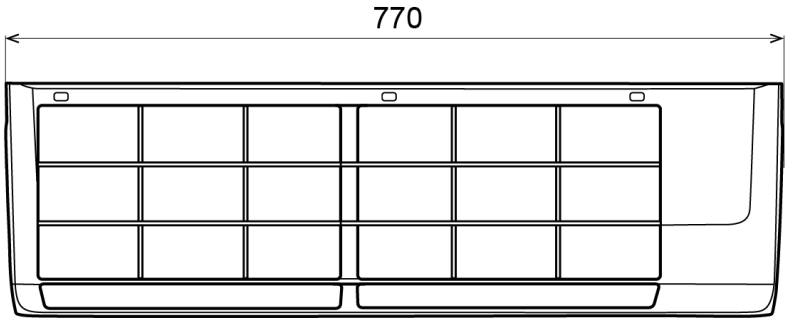

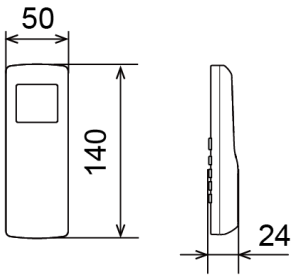

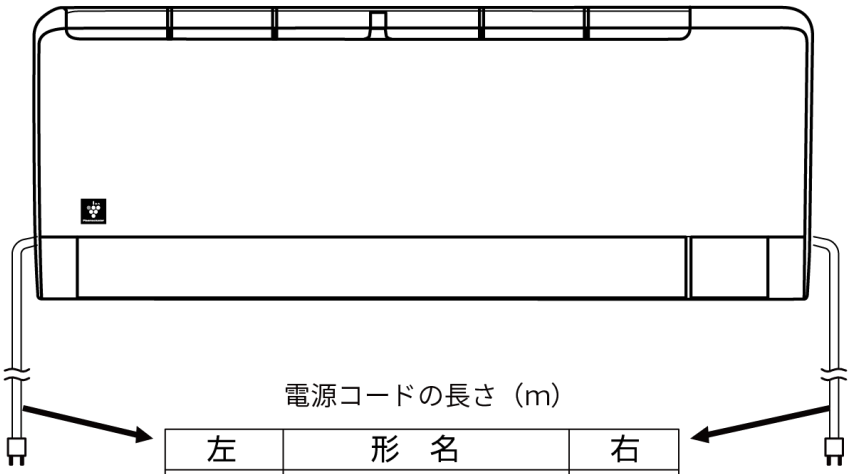

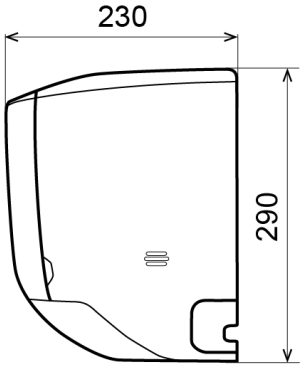

電源コードの長さ（m）

左	形　名	右
1.1	AC-22/25/28TFT	1.8
0.75	AC-36TFT	1.4
1.1	AC-40/56TFT2	1.8

8）室外機寸法図(AU-22/25/28TFTY)

(単位：mm)

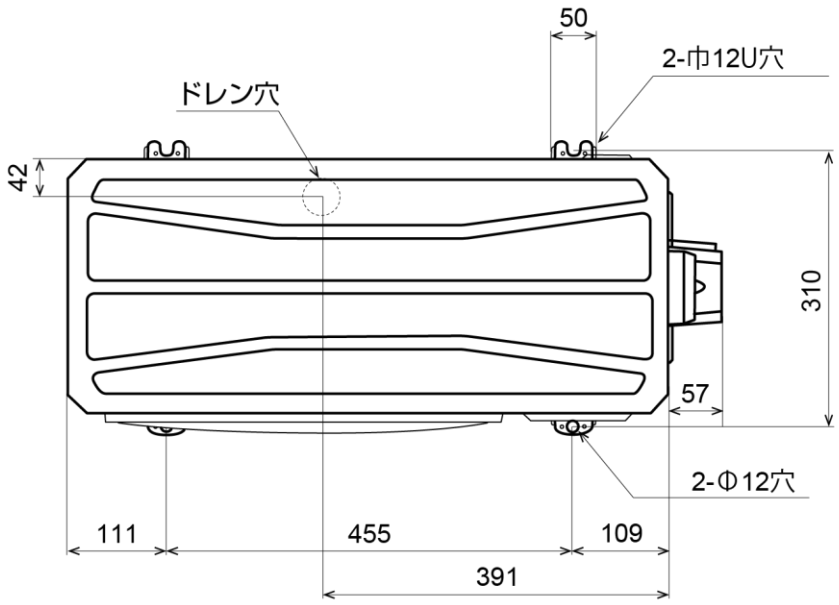

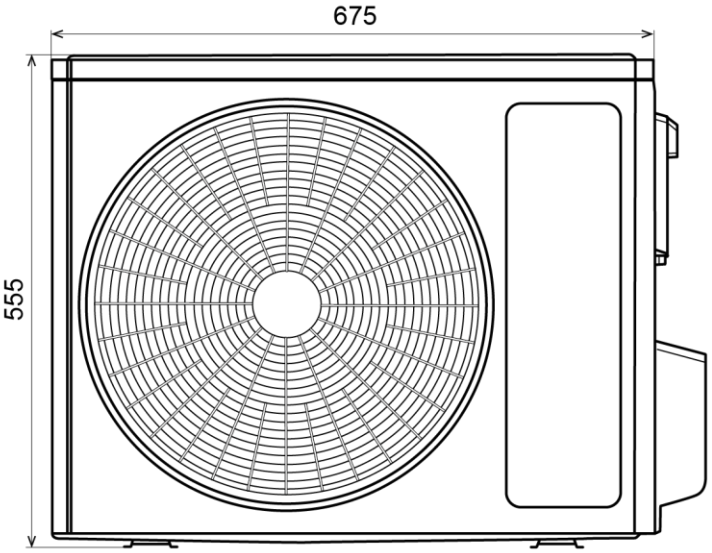

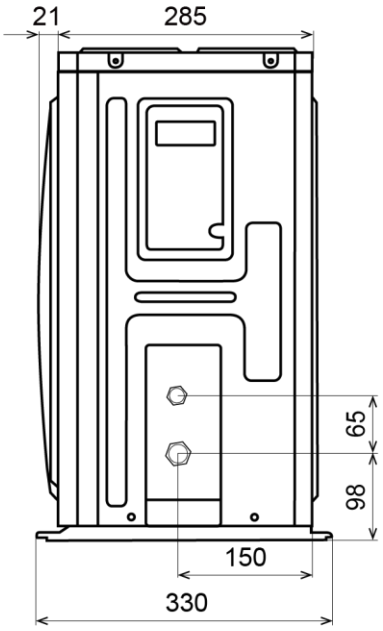

9）室外機寸法図(AU-36TFTY)

（単位：mm）

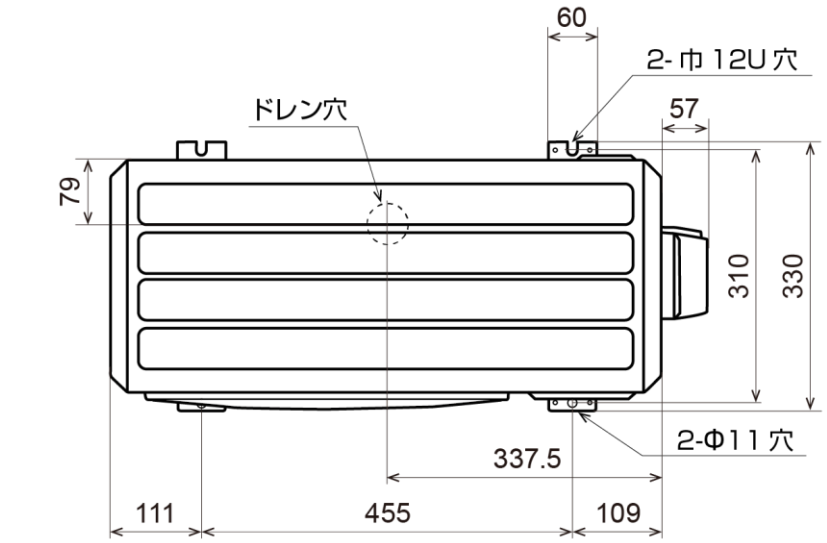

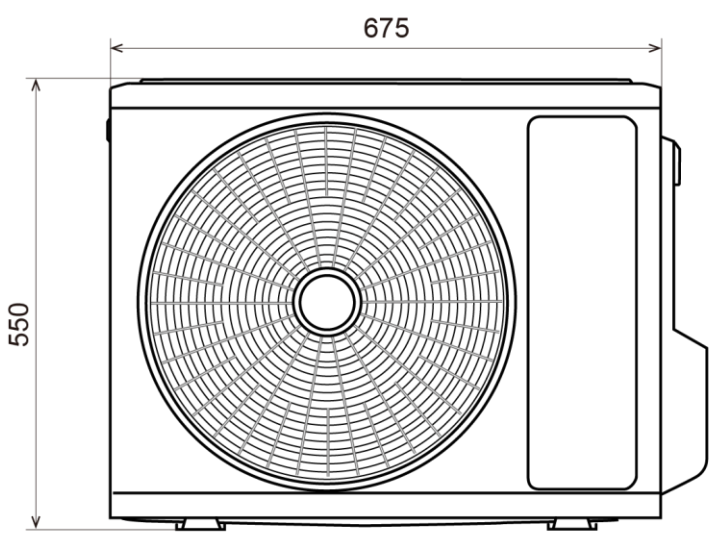

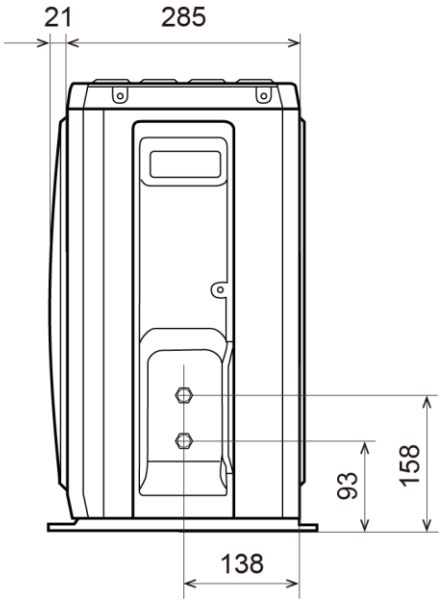

10）室外機寸法図(AU-40TFTY)

(単位：mm)

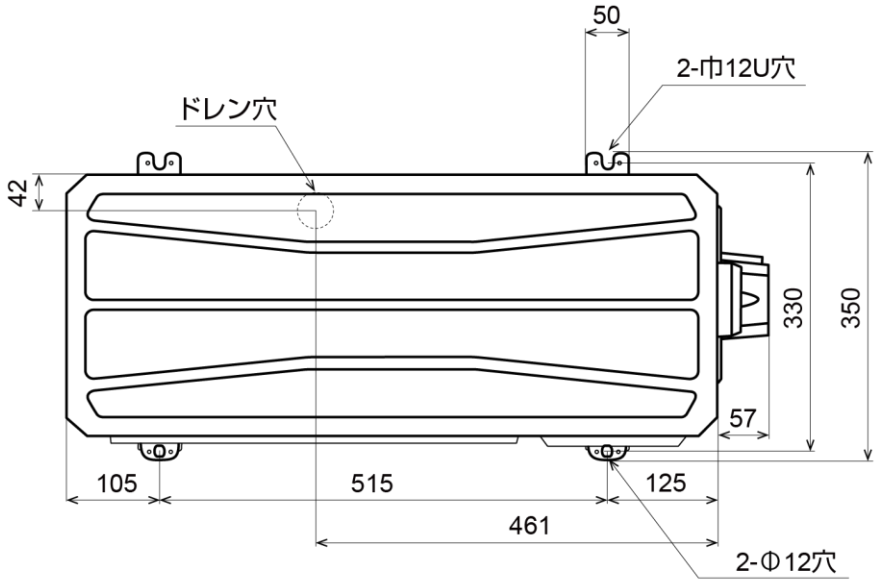

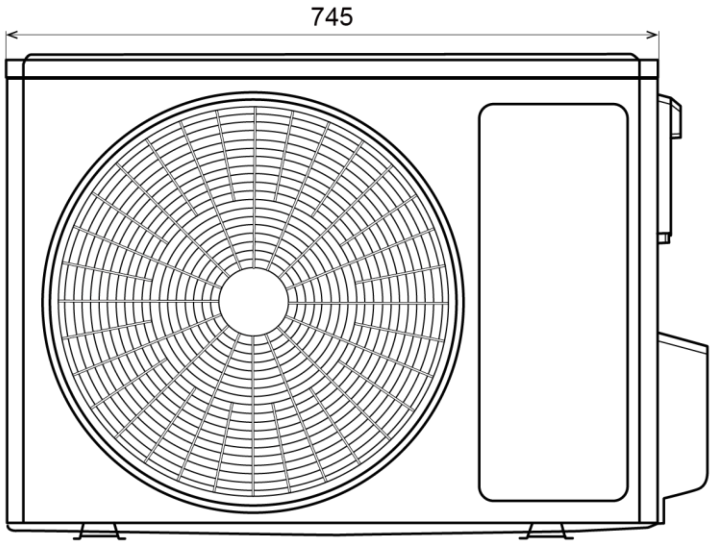

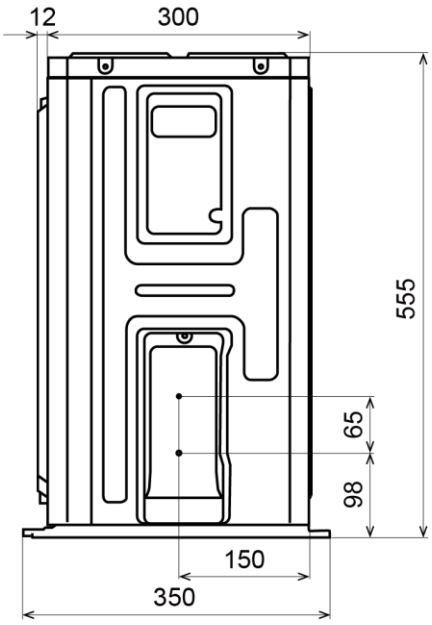

11）室外機寸法図(AU-56TFTY)

(単位：mm)

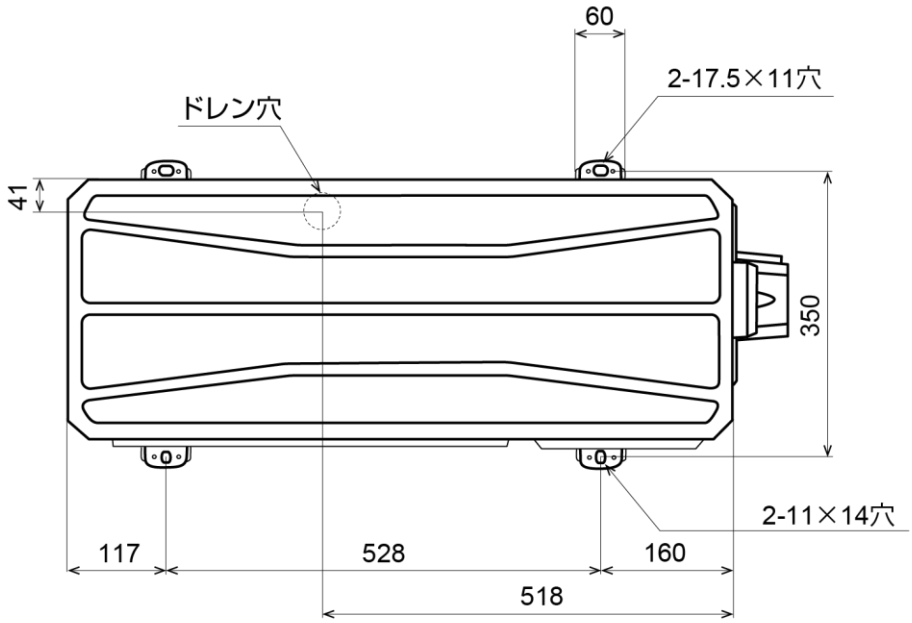

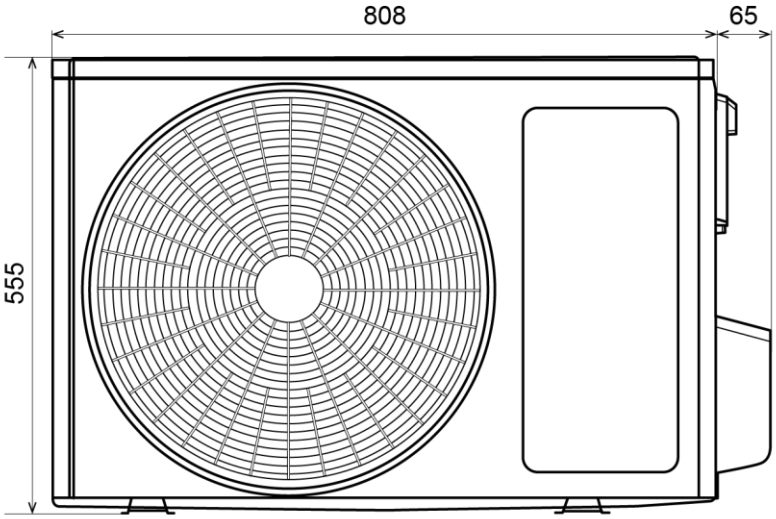

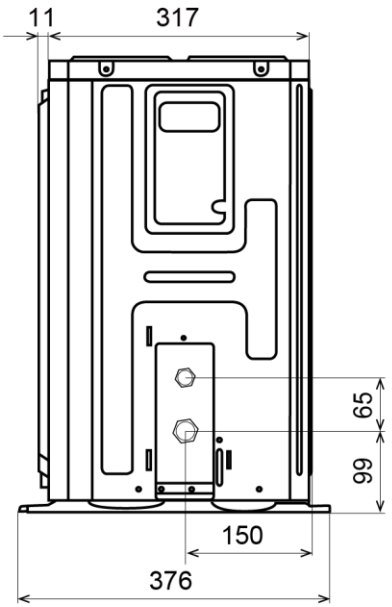

12）取付寸法図

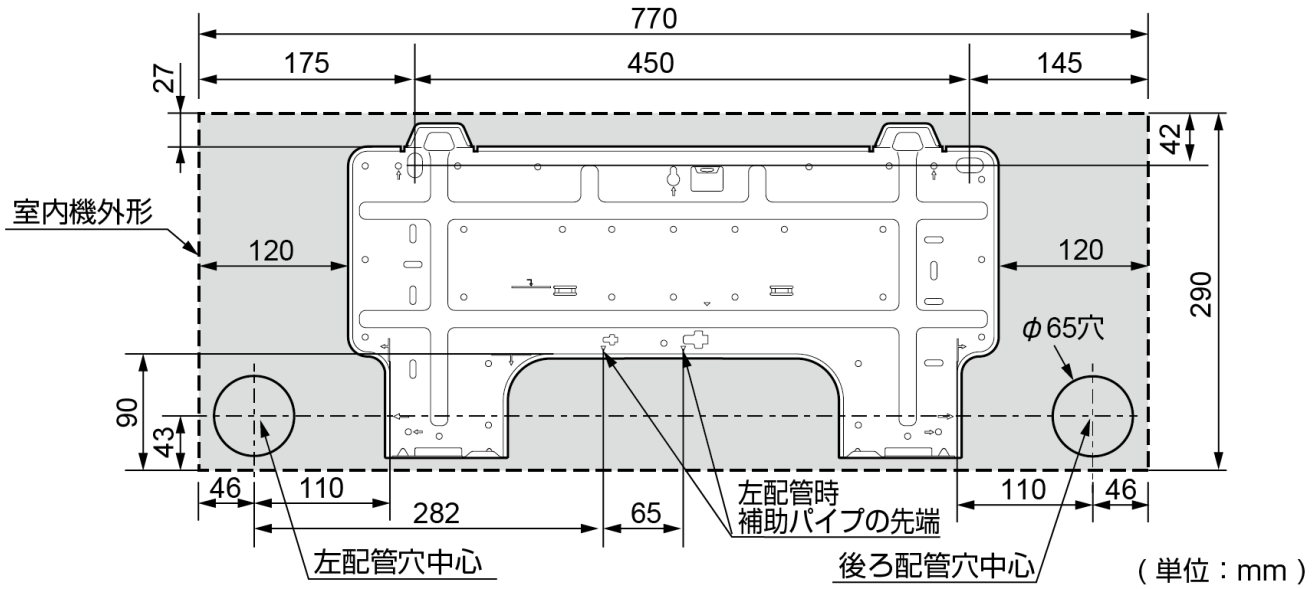

下記寸法の穴をあけてください。

貫通穴径	φ65mm 以上