SHARP

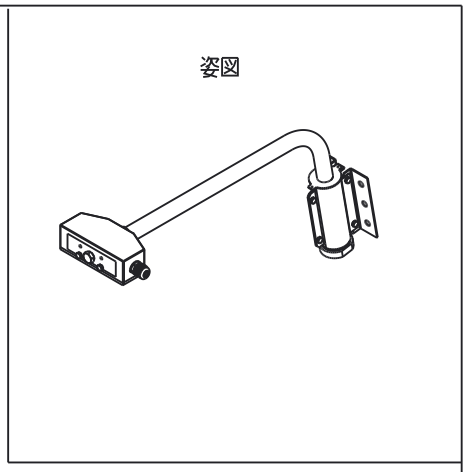

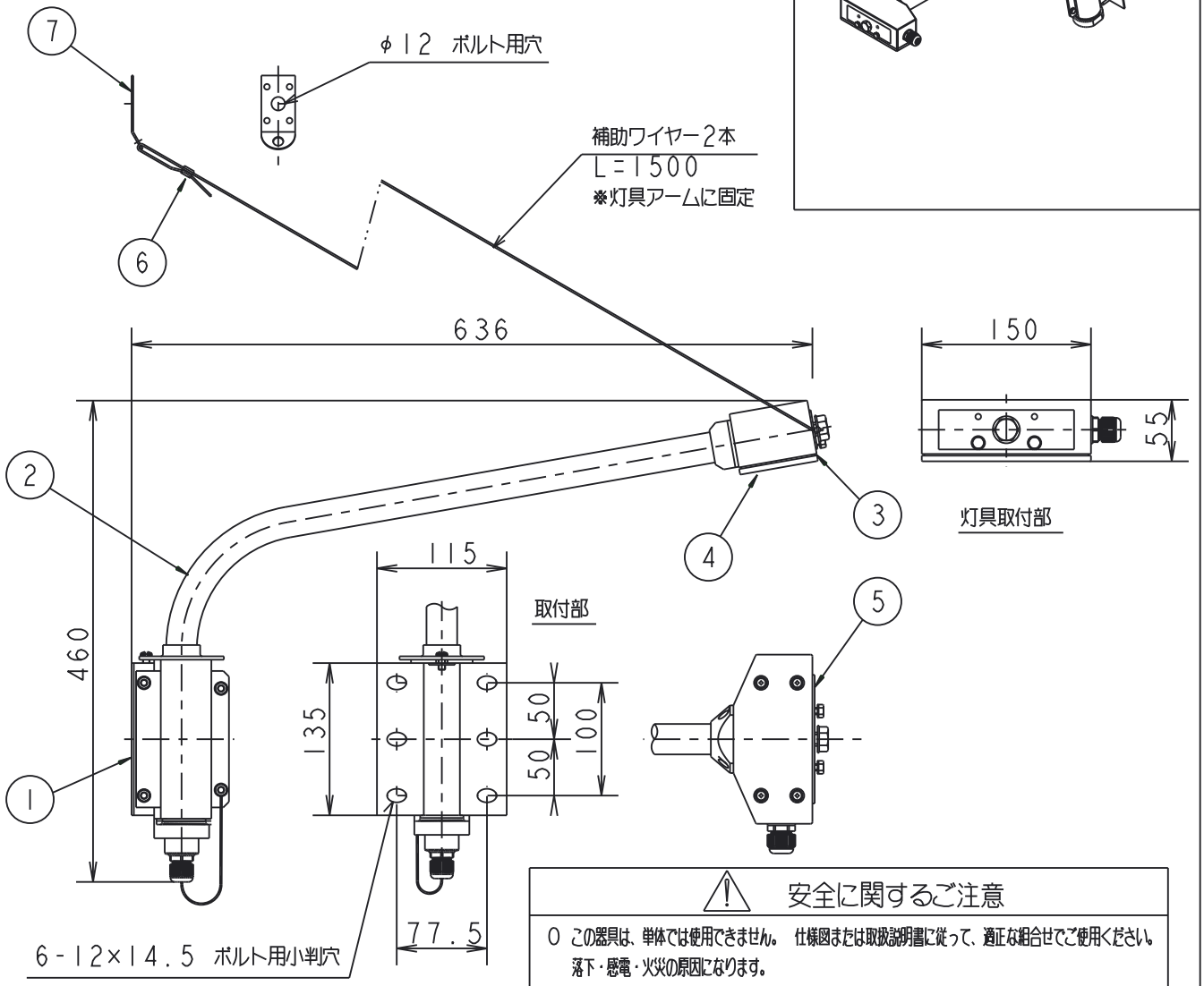

⚠ 安全に関するご注意

- ○ この器具は、単体では使用できません。 仕様図または取扱説明書に従って、適正な組合せでご使用ください。落下・感電・火災の原因になります。
- ○ この器具は、一般通常環境の屋外防雨形壁面取付専用器具です。一般通常環境以外の所、天井、傾斜天井、浴室、サウナ風呂、湿気の多い所、床面では使用しないでください。落下・感電・火災の原因になります。
- ○ この器具は、耐塩仕様ではありません。塩害地域には取り付けないでください。早期に錆・腐食などが生じ、落下・火災・感電の原因となります。
- ○ 照射部分が枝や葉などで覆われないようにご注意ください。樹木の立枯れ・火災の原因になります。
- ○ この器具はボルト取付専用器具です。必ずボルト(4本)で補強材のある位置に取付けて下さい。落下の原因になります。

器具質量：約3.9kg

DL-EL31/32/33N/L-(W)
DL-EL41N-(W)
DL-EL35/36/37N/L-(W)
DL-EL42N-(W)

LED投光器

適合器具　(　)内→本体色コード

番号	部品名	員数	材質・材厚	備考
7	吊り金具		ステンレス板	
6	カシメ金具		アルミ管	
5	パッキン		EPT	黒
4	結線ボックス(蓋)		アルミダイカスト	白塗装
3	結線ボックス		アルミダイカスト	白塗装
2	アーム		鋼管	白塗装
1	取付座		鋼板	白塗装

製品名	アーム(ホワイト)	尺度 ： no scale	承認	検印	作成
形番	DL-ELK01-W	作成日： 2020. 02. 20	櫻井	谷	山本
		図番 ：DL-ELK01-W_S-02			

第3角法 (JIS A-4) 単位 mm