SHARP

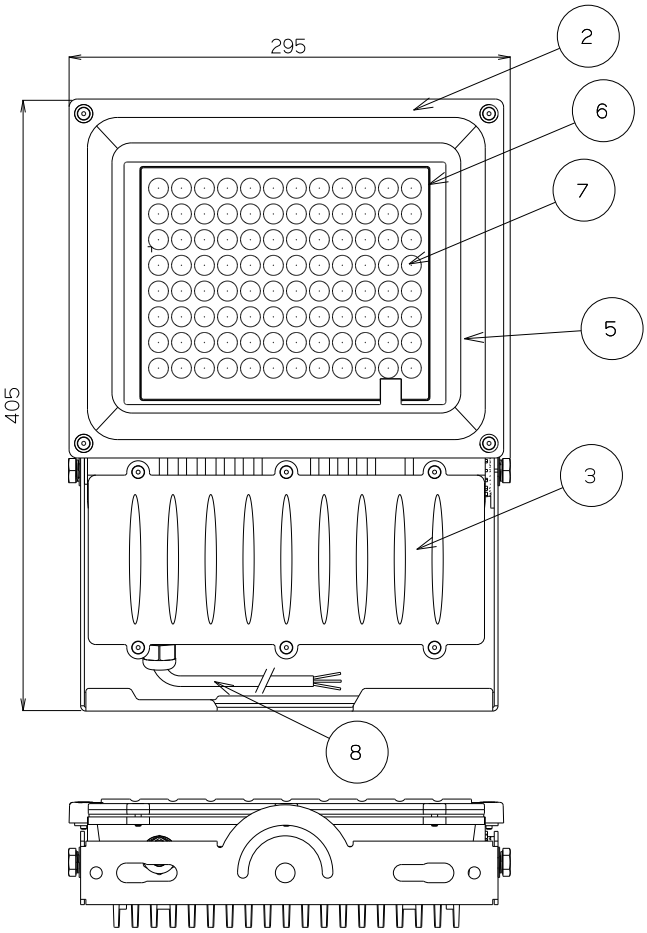

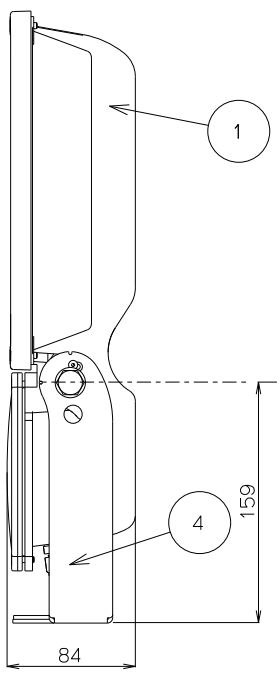

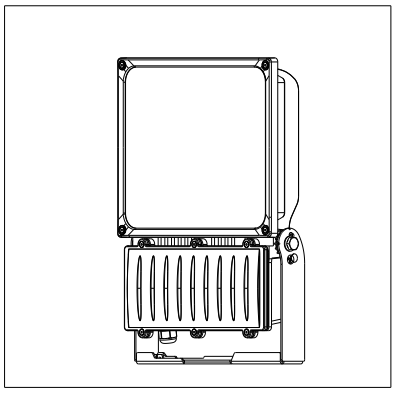

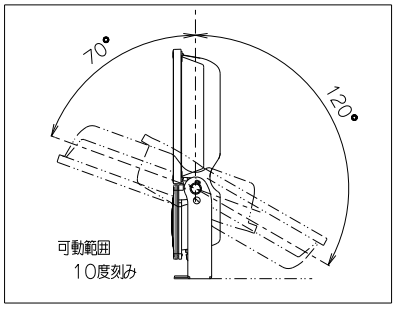

同梱部品

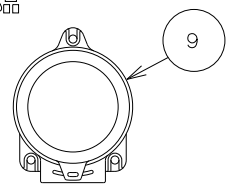

防水ジョイントボックス（小）
WJ4101（Panasonic）
74（W）×46．5（D）×96（H）

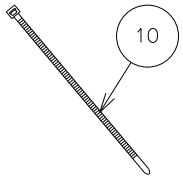

結束バンド
GL150（ヘラマンタイトン）

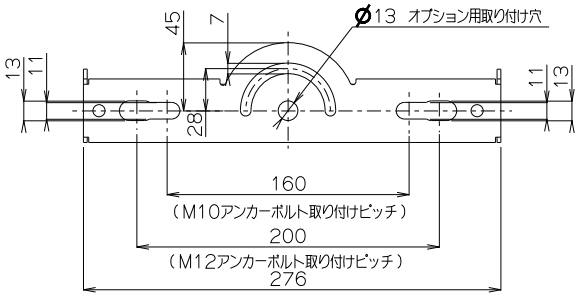

アングル詳細図

⚠ 安全に関するご注意

・この器具は一般屋外用器具です。
粉塵が多い場所、振動が激しい場所、噴水などにより常時水のかかる場所、湿気の多い場所、長期間積雪のある場所、水中、腐食性ガスなどが発生する場所、海岸隣接地帯では使用しないでください。
・この器具の取り付けは、取扱説明書に従ってください。
（指定以外の取り付けをおこなうと器具落下の原因となります。）
・器具を布や紙などの可燃物で覆ったり、被せたり、燃えやすいものを近づけないでください。
・風速60m／s以上の場所では、使用しないでください。
・安全上、LED光源を直視することはおやめください。
・この器具は－30℃～40℃の範囲で使用するように設計しています。
（高温で使用すると火災、LED短寿命の原因となります。）
・この製品は重耐塩害仕様です。（以下の工業会ガイドに準じた重耐塩害レベルの仕様です。）
（一社）日本照明工業会ガイドA117：2025 照明器具及び照明用ポールの耐塩害に関するガイド

※施工上の注意とご使用上の注意詳細は、取扱説明書をお読みください。
※製品改良のため、仕様および外観の一部を予告なく変更する場合があります。

保護等級	IP65

設計許容風速	受圧面積
60m／s	（正面）0．102m²
	（側面）0．032m²

項　目	特　性		
器具光束	11000lm		
固有エネルギー消費効率（200V時）	148．6lm／W		
相関色温度	5000K		
平均演色評価数	Ra70		
質量	約6．0kg		
定格周波数	50／60Hz		
定格電圧	AC100－242V		
	100V	200V	242V
消費電力（W）	75	74	74
特記事項	・電源一体型		

番号	部　品　名	員数	材質・材厚	備考
10	結束バンド	2	11ナイロン	黒色
9	防水ジョイントボックス	1	フェノール＋特殊軟質塩化ビニル樹脂	黒色
8	口出線	1	キャブタイヤケーブル 0．75mm²× 3芯	器具外寸法：約 1500mm
7	LED	96		－
6	レンズ	1	ポリカーボネート	透明
5	前面ガラス	1	強化ガラス（t4．0）	透明
4	アングル	1	ステンレス（t2．5）	塗装
3	電源カバー	1	アルミダイカスト	塗装
2	ガラスカバー	1	アルミダイカスト	塗装
1	本体	1	アルミダイカスト	塗装

製品名	LED投光器	尺度 ： no scale	承認	検印	作成
形番	DL-EL71N-W	作成日： 2025．10．16 図番 ：DL-EL71N-W_S-01	寺沢	谷	安藤

第3角法 （JIS A－4） 単位 mm