ZM-380シリーズ本体外観図と寸法

（単位：mm）

○側面図

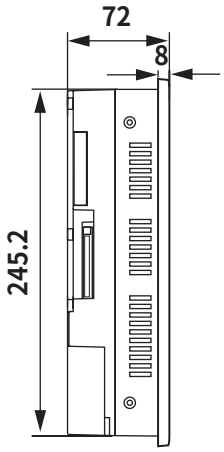

○正面図

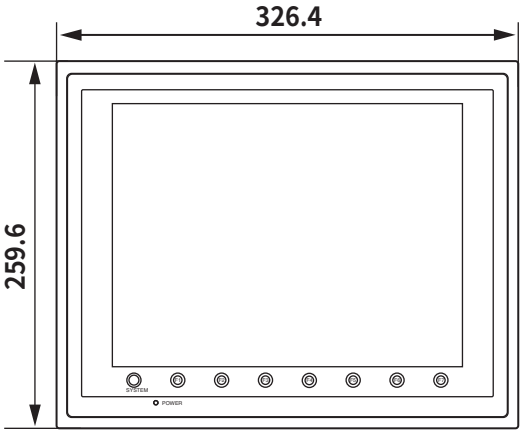

○背面図

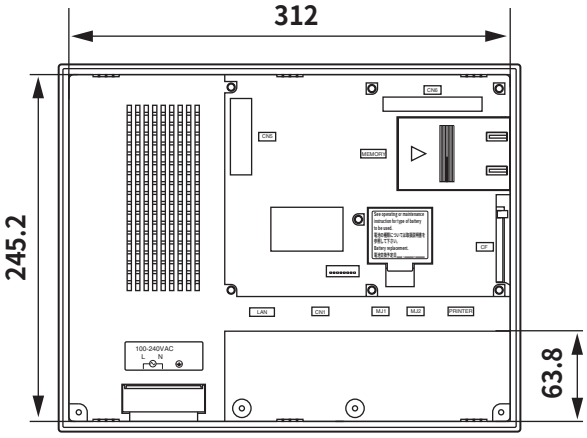

○下面図

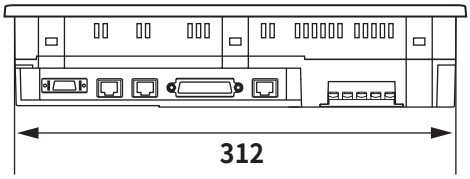

○パネルカット寸法

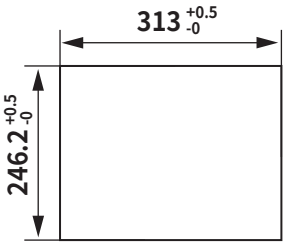

7． 取付方法

取付方法

1. 板金パネル（最大板厚5mm）にパネルカットして、ZM-300ｼﾘｰｽﾞを挿入します。

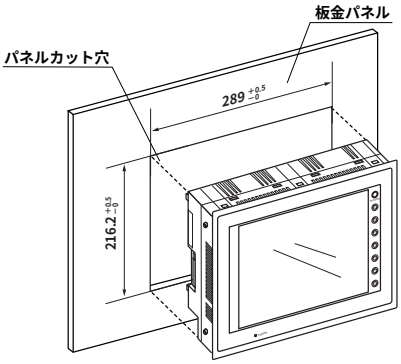

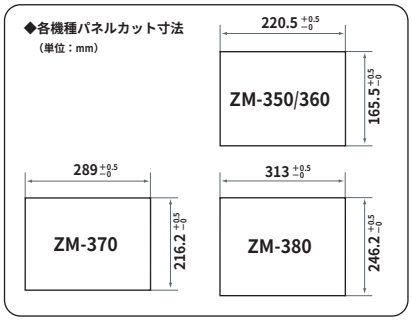

2. 付属の取付金具（取付金具の数：4個）をZM-300ｼﾘｰｽﾞの取付穴に挿入し、ZM-300ｼﾘｰｽﾞ付属の取付金具の締め付けネジでZM-300ｼﾘｰｽﾞを固定してください。
＜締め付けトルク＞
ZM-350/360/370：0.3〜0.5N･m
ZM-380：0.5〜0.7N･m

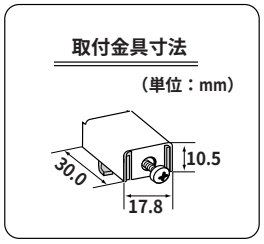

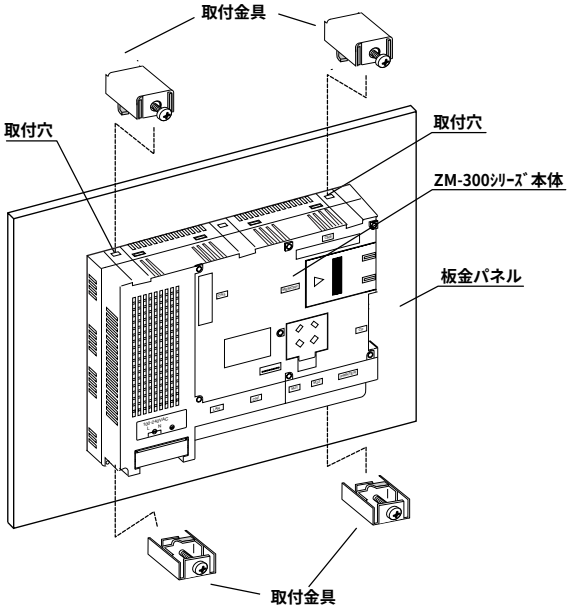

※板金パネルにZM-300ｼﾘｰｽﾞ本体を取り付けた場合、取付金具と本体FGが接続されます。
静電気対策として板金パネルをFGに接続してください。

3. 防水パッキンは、板金パネルと本体の間にしっかりと挟まれるように板金パネルに接して取り付けてください。

取付角度

取付角度は右図のように 15 ℃〜 135 ℃の範囲内で設置してください。
（注）取付角度が 15 ℃〜 45 ℃の場合、またはオプションユニット ZM-301EU（ビデオ入力＋音声出力）を使用する場合は、動作周囲温度は 0℃〜 40℃の範囲で使用してください。

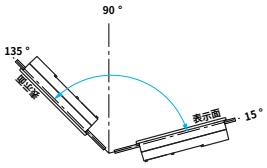

取付マージン

シリアルコネクタ（CN1）への配線等による取付マージンは、下記を参考にしてください。

● ZM-350/360シリーズ

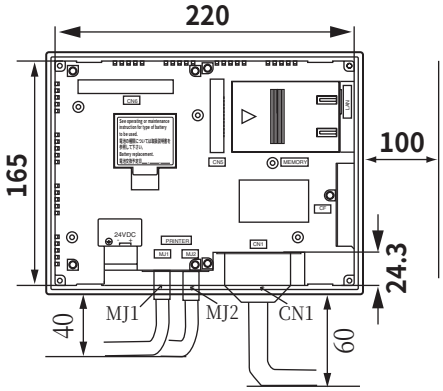

● ZM-370シリーズ

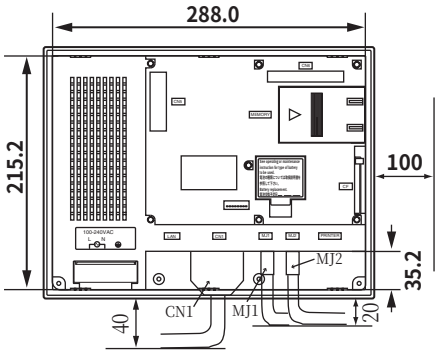
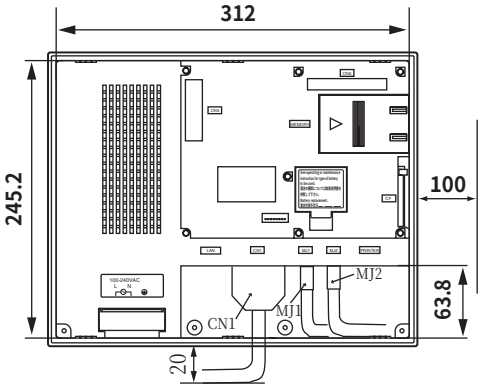
● ZM-380シリーズ